ROSSIGNOL PRO

Poubelle à pédale SANELIA 14L – Réf.90115

Espace d'utilisation : Espace Santé

La poubelle à pédale SANELIA 14 est idéale pour les espaces santé.

Couleur : Blanc signalisation RAL 9016

Composants :

- Acier poudré anti-UV
- Tringlerie en acier galvanisé
- Large pédale en plastique
- Jonc plastique à la base
- Fermeture silencieuse du couvercle
- Seau intérieur en plastique
- Anse métallique

Dimensions :

Sans Emballage:
- Poids : 1.75kg
- Volume : 0,036m³
- Dim. (L*l*H): 250*250*382

Avec emballage:
- Poids: 2.15kg
-Volume: 0,036m ³
- Dim. (L*l*H): 340*270*400

Nomenclature douanière : 73 23 99 00

Gencod : 3019920901158

Avantages :

- Robustesse, bonne tenue à la corrosion
- Méthode HACCP
- Entretien et nettoyage minimum
- Evite les traces de coups
- Facilite le transport

Palettisation :

Quantité	44
Hauteur (en m)	1.75
Nombre produit/couche	11
Nombre de couches/palette	4
Format palette (en mm)	1200/1000
Poids (en kg)	108

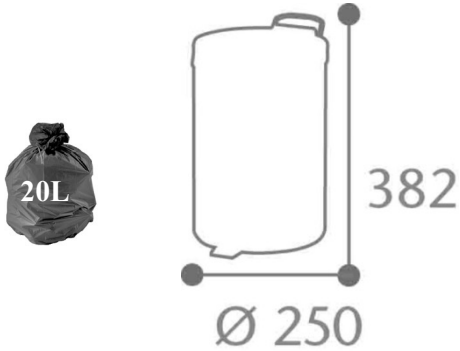

ROSSIGNOL – Route de St Céneré - 53150 Montsûrs –
Tél. : + 33 (0)2.43.01.55.55 – Fax : + 33 (0)2.43.01.55.06 – www.rossignol.fr